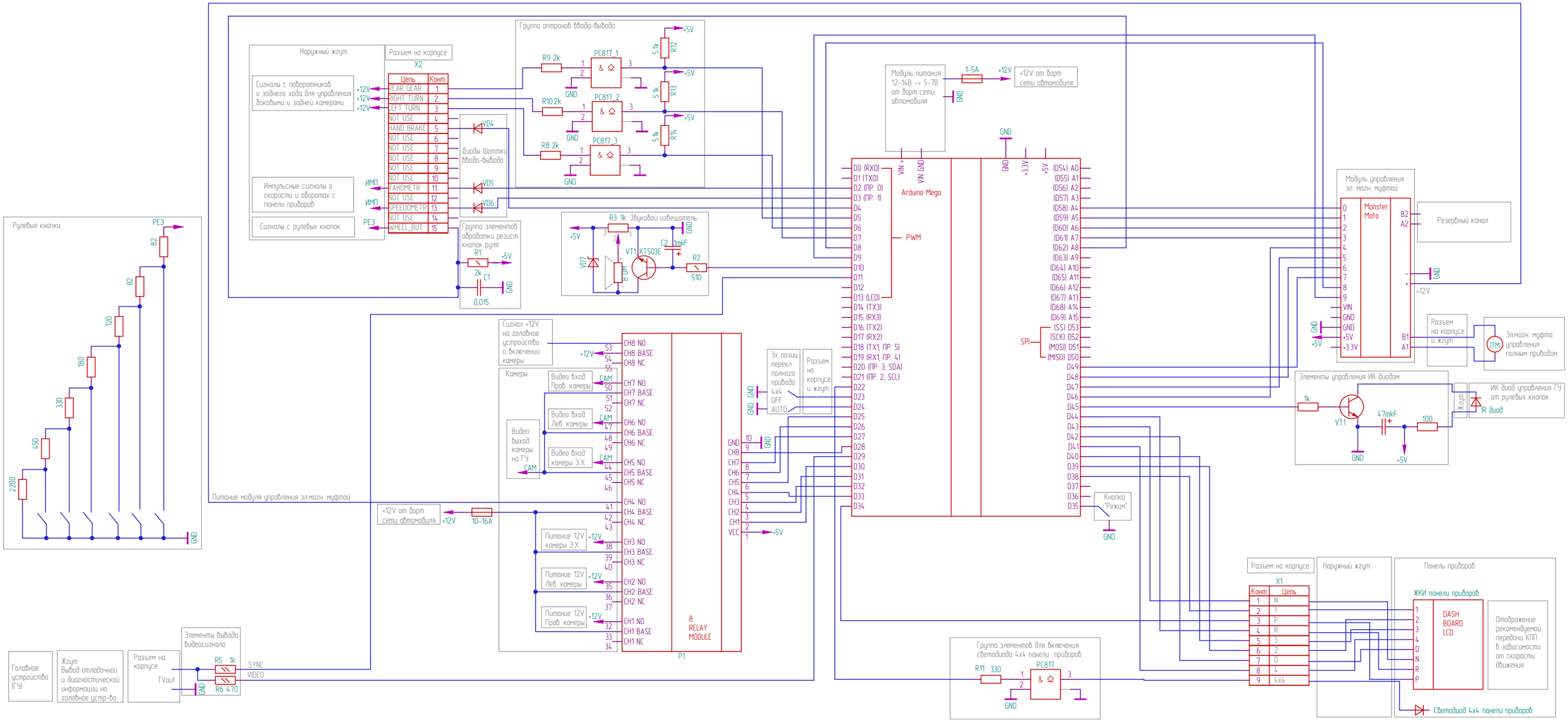
Наружный жгут
Разъем на корпусе X2
Цепь | Конт.
REAR GEAR 1
RIGHT TURN 2
LEFT TURN 3
NOT USE 4
HAND BRAKE 5
NOT USE 6
NOT USE 7
NOT USE 8
NOT USE 9
NOT USE 10
TAHOMETR 11
NOT USE 12
SPEEDOMETR 13
NOT USE 14
WHEEL_BUT 15
Сигналы с поворотников и заднего хода для управления боковыми и задней камерами
Импульсные сигналы о скорости и оборотах с панели приборов
Сигналы с рулевых кнопок
Группа оптронов ввода-вывода
PC817_1
PC817_2
PC817_3
R9 2k
R10 2k
R8 2k
R12 5.1k
R13 5.1k
R14 5.1k
Диоды Шоттки ввода-вывода
VD4
VD5
VD6
Группа элементов обработки резист. кнопок руля
R1 2k
C1 0,015
Звуковой извещатель
R3 1k
VT1 KTS03E
C2 1mkF
R2 510
VD7
8 OHM
Модуль питания 12-14В -> 5-7В от борт сети автомобиля
1-5A
+12V от борт сети автомобиля
Arduino Mega
PWM
SPI
Модуль управления эл. магн. муфтой
Monster Moto
Резервный канал
Разъем на корпусе и жгут
Элмагн. муфта управления полным приводом
Элементы управления ИК диодом
VT1
47mkF
100
ИК диод управления ГУ от рулевых кнопок
IR диод
Кнопка "Режим"
Рулевые кнопки
Сигнал +12V на головное устройство о включении камеры
Камеры
Видео вход Прав. камеры
Видео вход Лев. камеры
Видео вход камеры З.Х.
Видео выход камеры на ГУ
3х позиц. перекл. полного привода 4x4 OFF AUTO
Питание модуля управления эл.магн. муфтой
+12V от борт сети автомобиля
10-16A
Питание 12V камеры З.Х.
Питание 12V Лев. камеры
Питание 12V Прав. камеры
8 RELAY MODULE
P1
Элементы вывода видеосигнала
R5 1k
R6 470
SYNC
VIDEO
Головное устройство (ГУ)
Жгут Вывод отладочной и диагностической информации на головное устр-во
Разъем на корпусе
TVout
Группа элементов для включения светодиода 4x4 панели приборов
PC817
R11 330
Разъем на корпусе X1
Наружный жгут
Панель приборов
ЖКИ панели приборов
DASH BOARD LCD
Отображение рекомендуемой передачи КПП в зависимости от скорости движения
Светодиод 4x4 панели приборов